表1

平成１９年度　第５５回関東高等学校ラグビーフットボール大会
神奈川県予選会　組み合わせ

県高体連ラグビー専門部　競技委員会

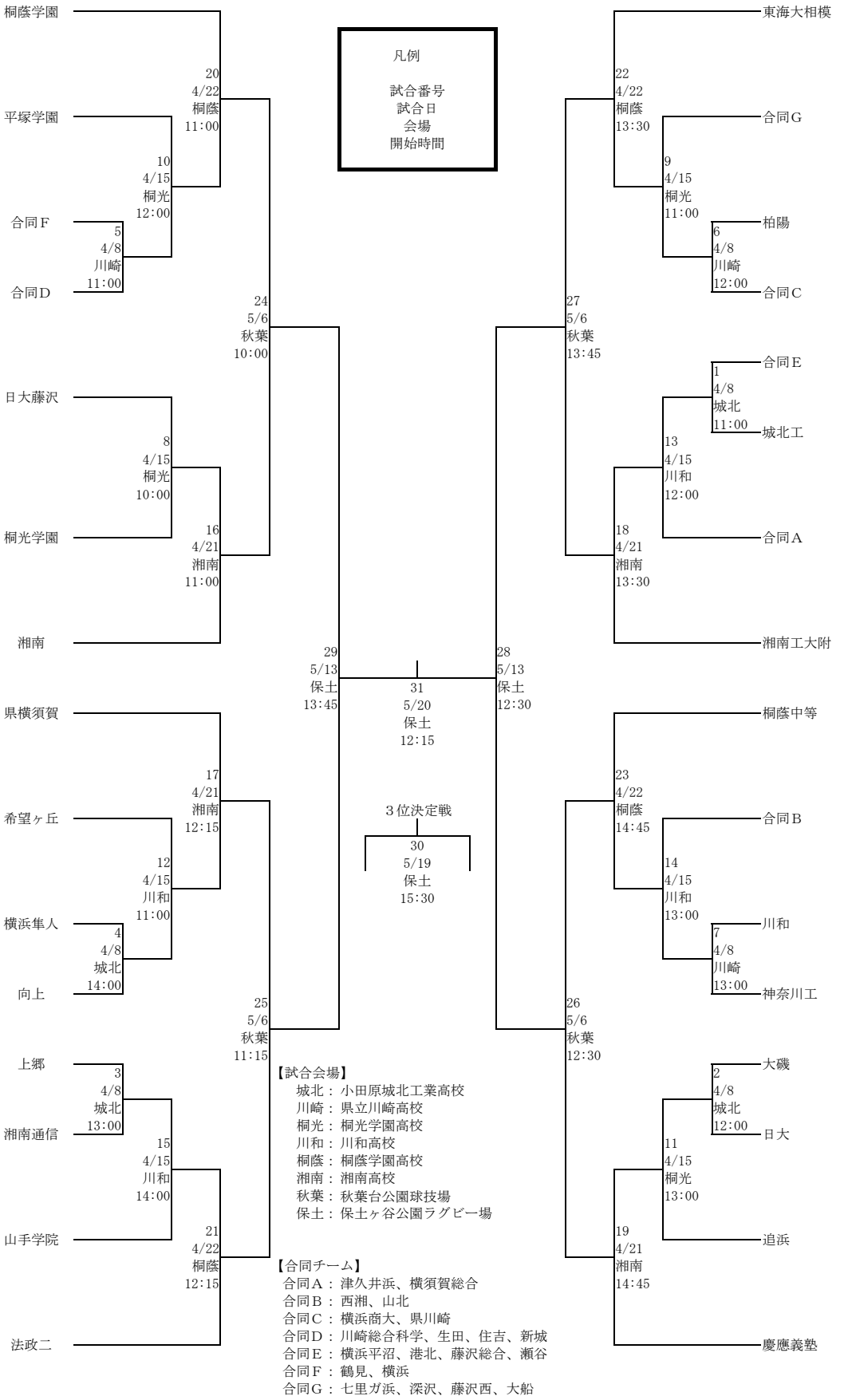

【試合会場】
- 城北： 小田原城北工業高校
- 川崎： 県立川崎高校
- 桐光： 桐光学園高校
- 川和： 川和高校
- 桐蔭： 桐蔭学園高校
- 湘南： 湘南高校
- 秋葉： 秋葉台公園球技場
- 保土： 保土ヶ谷公園ラグビー場

【合同チーム】
- 合同Ａ： 津久井浜、横須賀総合
- 合同Ｂ： 西湘、山北
- 合同Ｃ： 横浜商大、県川崎
- 合同Ｄ： 川崎総合科学、生田、住吉、新城
- 合同Ｅ： 横浜平沼、港北、藤沢総合、瀬谷
- 合同Ｆ： 鶴見、横浜
- 合同Ｇ： 七里ガ浜、深沢、藤沢西、大船